00.9060.046 СБ

Восстановленный подлинник №2

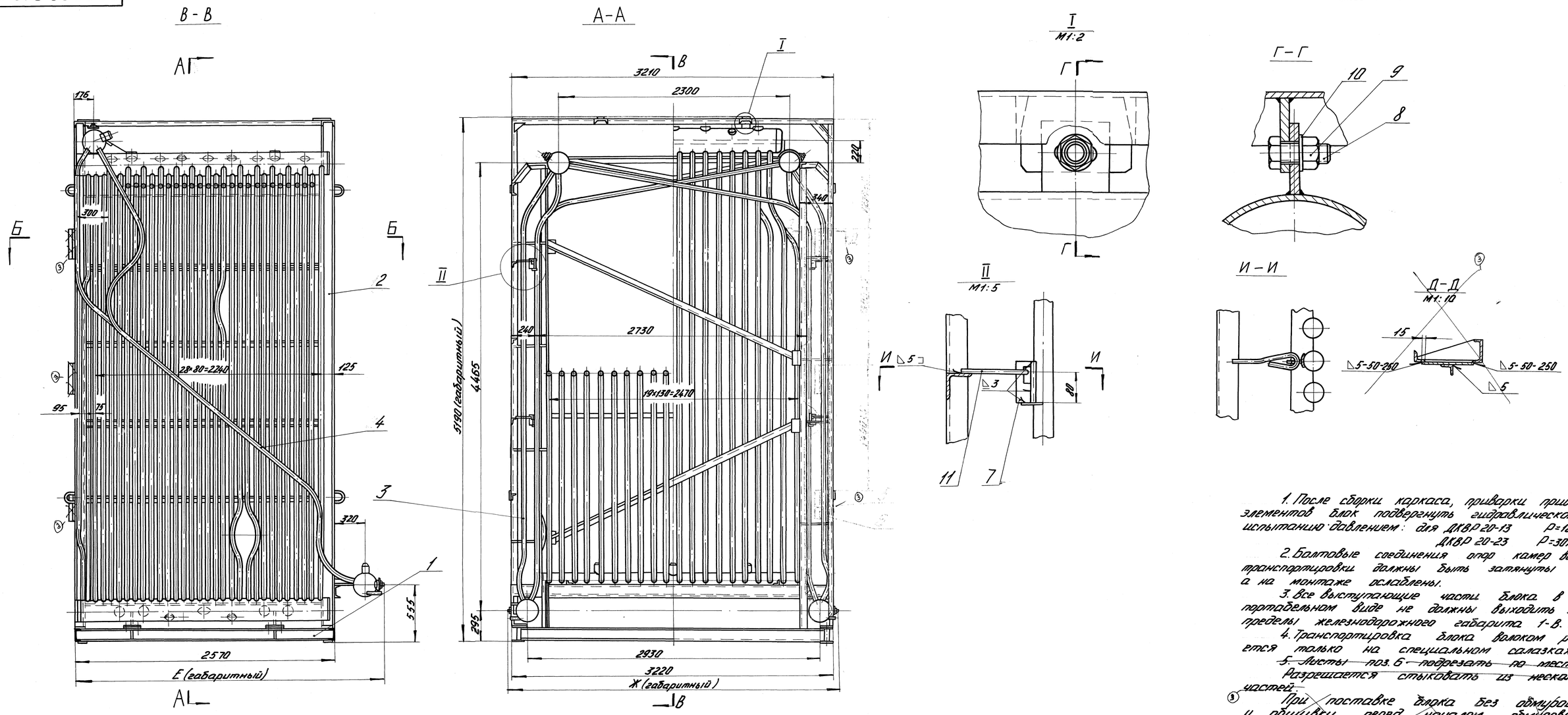

1. После сборки каркаса, приварки приварных элементов блок подвергнуть гидравлическому испытанию давлением: для ДКВР 20-13 $P=18 кг/см^2$
ДКВР 20-23 $P=30 кг/см^2$

2. Болтовые соединения опор камер во время транспортировки должны быть затянуты наглухо, а на монтаже ослаблены.

3. Все выступающие части блока в транспортабельном виде не должны выходить за пределы железнодорожного габарита 1-В.

4. Транспортировка блока волоком разрешается только на специальном салазках.

~~5. Листы поз. 6 подрезать по месту.~~
~~Разрешается стыковать из нескольких частей.~~

~~При поставке блока без обмуровки и обшивки перед началом обмуровочных работ на монтаже листы срезать.~~

6. Погрузка блока на платформу производится по чертежу ТМ-482-61 после установки на нее уголков поз. 5, которые затем приварить к блоку.
На монтаже обрезать.

3	–	50101-56-03		27.X.03	00.9060.046 СБ
1	–	5002-85-76	(Подп.)	7.12.76	Блок задний топочный. Сборочный чертеж
Изм.	Лист	№докум.	Подп.	Дата	Лит. / Масса / Масштаб
Разраб.		Заушицына	(Подп.)	28.12.66	
Пров.		Попова	(Подп.)	28.12.66	Лист / Листов
Т.контр.		Вильнер	(Подп.)	5.1.67	
Рук.		Кашликов	(Подп.)	28.12.66	e-mail: dkwr@mail.ru тел: +7(3852)39-02-53
Н.контр.		Лимпова	(Подп.)	28.12.66	DKBp.py
Утв.		Дэрк	(Подп.)	5.1.67	

Копировал: Кайгородова Формат А1

Восстановлен с подлинника
Верно: [подпись] - 14.05.02

Перв. примен.
Справ. №
Подп. и дата
Взам. инв. №
Инв. № дубл.
Подп. и дата
Инв. № подл. 30738
Подп. и дата 28.09.67 (Подп.)